SEKISUI

セキスイ熱膨張耐火材
フィブロック®
ケーブル区画貫通措置材

適用範囲が広がりました

国土交通大臣認定番号
PS060WL－0616
・0617・0618
PS060FL－0595

鋼製電線管用
認定範囲が広がりました

	仕様		埋め戻し（充填材）	
	種類	厚さ	種類	厚さ
壁	中空壁	80mm以上	セキスイ耐火パテ	片側20mm以上
壁	片壁	42mm以上	セキスイ耐火パテ	42mm以上
壁	RC・ALC	75mm以上	モルタル	75mm以上
床	RC・ALC	100mm以上	モルタル	100mm以上

*中空壁・片壁には「セキスイ耐火パテ」以外は使用しないでください。

追加された認定範囲
①鋼管内へのPF管の貫通
②木下地の中空壁
③床の下側施工（上下可）

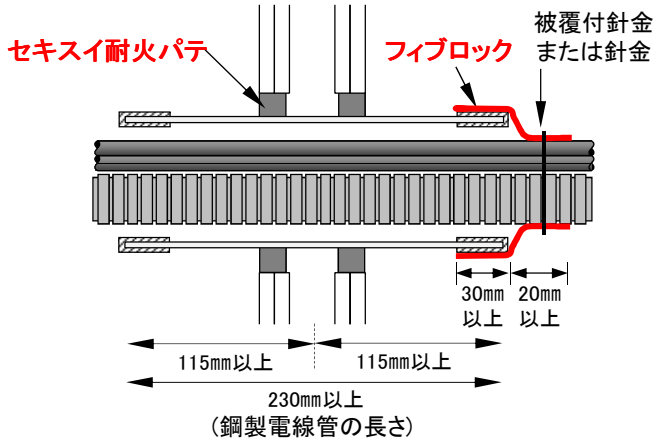

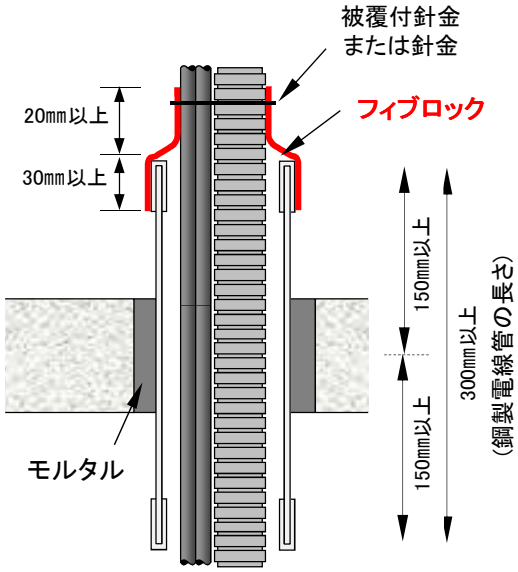

適　用　範　囲

壁／床			壁			床
国土交通大臣認定番号			PS060WL-0616	PS060WL-0618	PS060WL-0617	PS060FL-0595
貫通開口寸法			φ173.4mm以下			
壁または床の仕様			建築基準法第2条第七号の二の規定に基づき、国土交通大臣が認めた準耐火構造（60分）の壁	片面強化せっこうボード重張／軽量鉄骨下地間仕切壁（Sウォール）	ALC壁 コンクリート壁	ALC床 コンクリート床
			厚80mm以上の中空壁（木質下地も可）	厚42mm以上	厚75mm以上	厚100mm以上
電線管	鋼製	規格	JIS C 8305			
電線管	鋼製	呼び径	呼び径104以下			
電線管	鋼製	長さ	230mm以上			300mm以上
電線管	樹脂製	規格・種類	JIS C 8411　・　CD管、PF管			
電線管	樹脂製	呼び径（外径）	PF36（45.5mm）以下・CD42（48mm）以下			
ケーブル		導体断面積	325mm²以下			
ケーブル		総導体断面積	1339mm²以下			
充填材			セキスイ耐火パテ		モルタル	

積水化学工業株式会社　耐火材料営業所　TEL03(5521)0545　FAX03(5521)0547
http://www.sekisui.co.jp/fp/

詳しくは認定書をご確認下さい